ES-06

Estante baixa

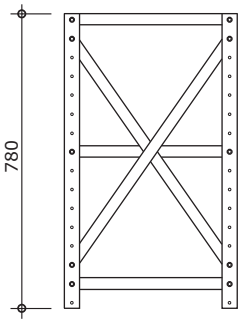

VISTA LATERAL
ESC. 1:20

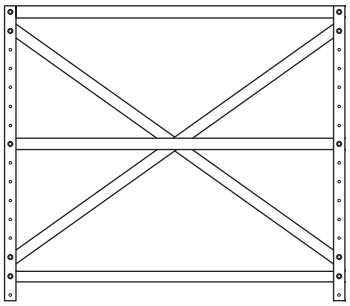

VISTA FRONTAL
ESC. 1:20

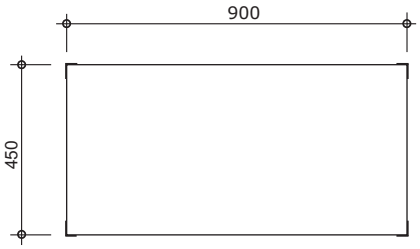

VISTA SUPERIOR
ESC. 1:20

Revisão 5
Data 28/12/18

Atenção
Preserve a escala
Quando for imprimir, use folhas A4 e desabilite a função "Fit to paper"

Respeite o Meio Ambiente.
Imprima somente o necessário

FDE FUNDAÇÃO PARA O DESENVOLVIMENTO DA EDUCAÇÃO

ES-06

Estante baixa

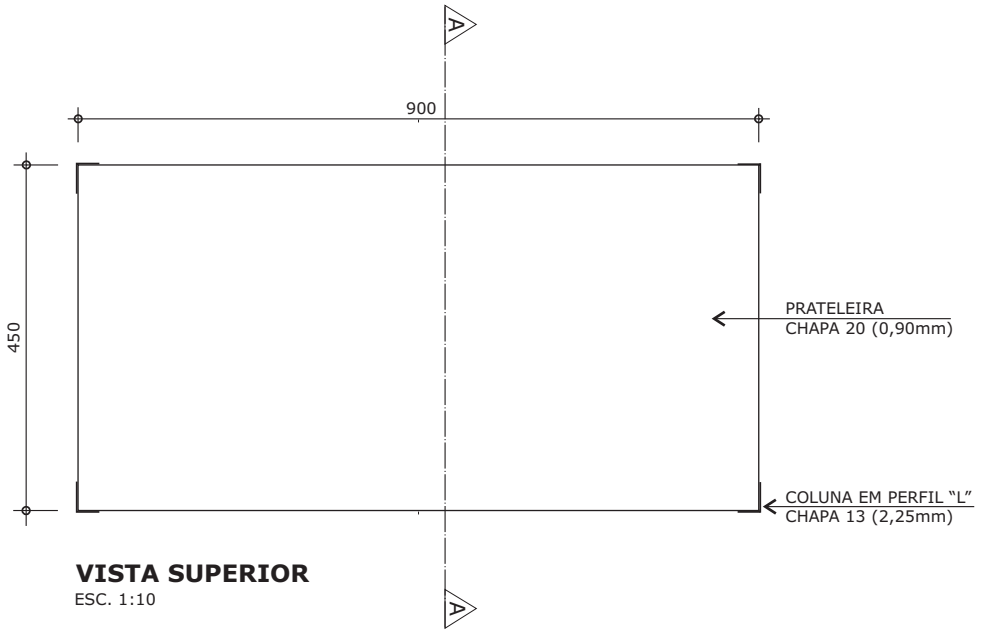

VISTA SUPERIOR
ESC. 1:10

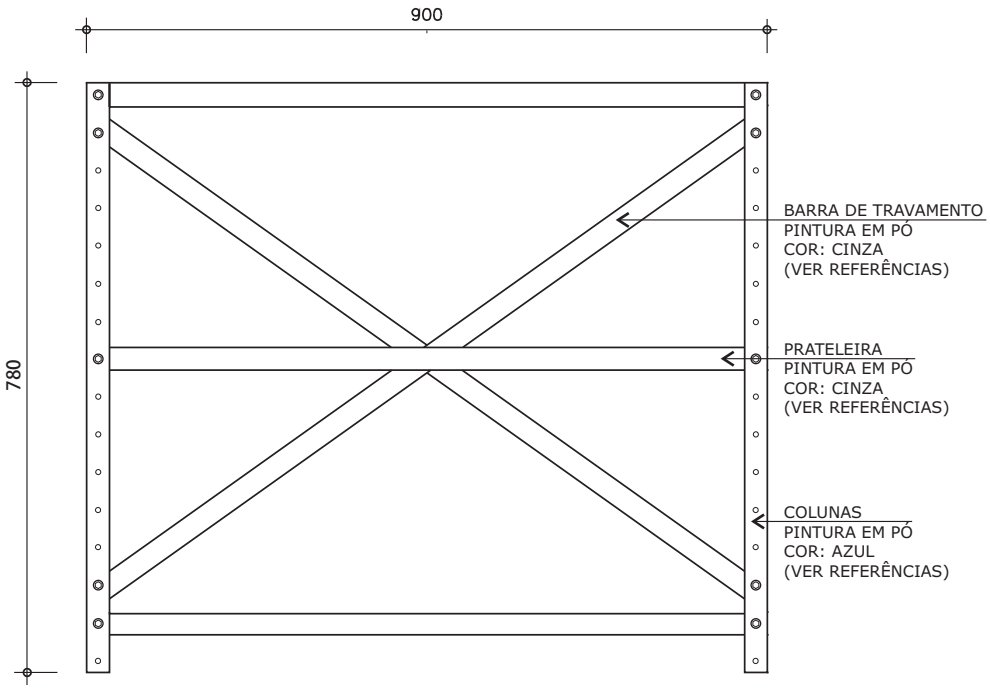

VISTA FRONTAL
ESC. 1:10

Revisão 5
Data 28/12/18

Atenção
Preserve a escala
Quando for imprimir, use folhas A4 e desabilite a função "Fit to paper"

Respeite o Meio Ambiente. Imprima somente o necessário

FDE FUNDAÇÃO PARA O DESENVOLVIMENTO DA EDUCAÇÃO

ES-06

Estante baixa

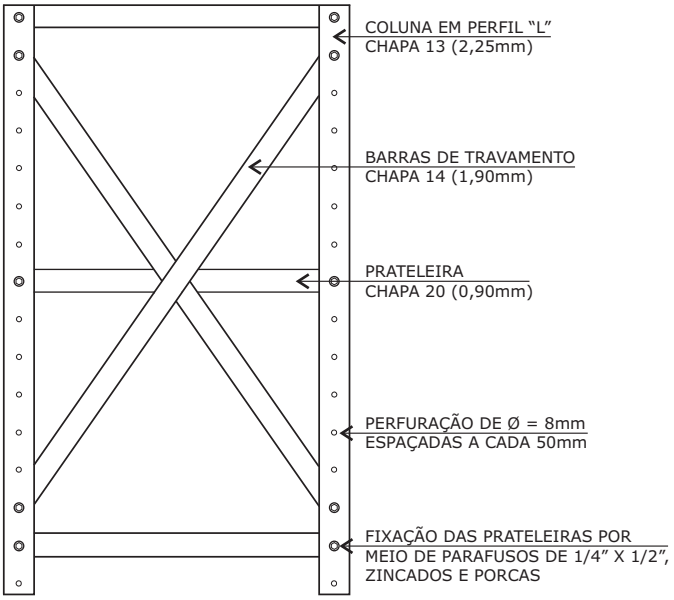

VISTA LATERAL
ESC. 1:10

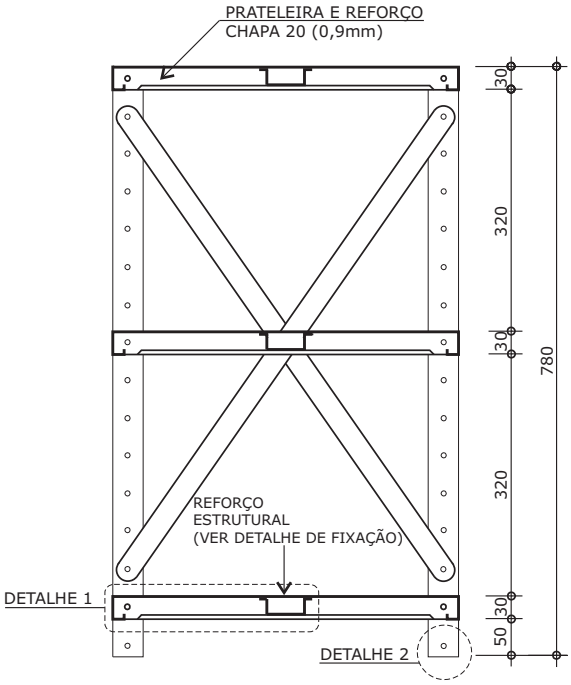

CORTE AA
ESC. 1:10

Revisão 5
Data 28/12/18

Atenção
Preserve a escala
Quando for imprimir, use folhas A4 e desabilite a função "Fit to paper"

Respeite o Meio Ambiente.
Imprima somente o necessário

FDE FUNDAÇÃO PARA O DESENVOLVIMENTO DA EDUCAÇÃO

ES-06

Estante baixa

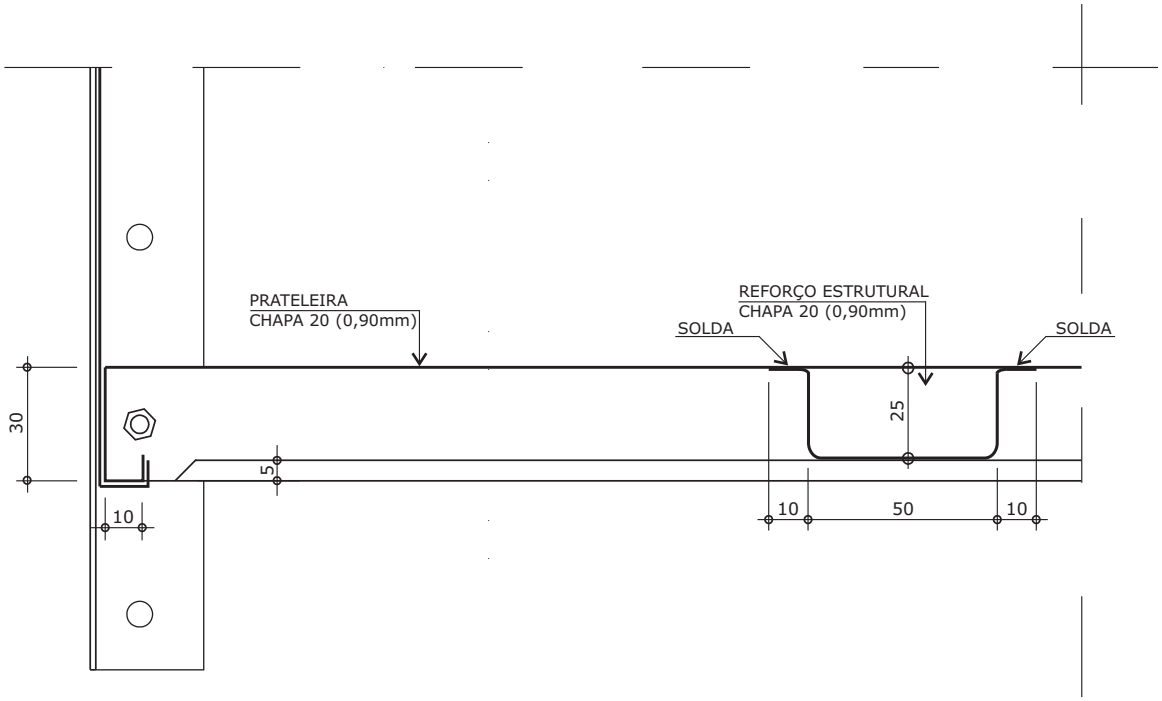

DETALHE 1
ESC. 1:2

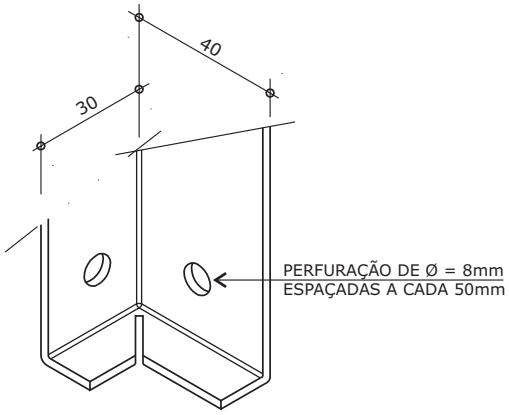

DETALHE 2
ESC. 1:2

Revisão 5
Data 28/12/18

Atenção
Preserve a escala
Quando for imprimir, use folhas A4 e desabilite a função "Fit to paper"

Respeite o Meio Ambiente. Imprima somente o necessário

FDE FUNDAÇÃO PARA O DESENVOLVIMENTO DA EDUCAÇÃO

DESCRIÇÃO

• Estante de aço desmontável, com 780mm de altura, com travamento nas laterais e no fundo em forma de "X", dotada de 3 prateleiras formando 2 vãos de alturas ajustáveis.

CONSTITUINTES

• Chapa de aço SAE 1010/1020.
- Colunas em perfil "L" de 30 x 40mm, espessura em chapa 13 (2,25mm);
- Prateleiras e reforços inferiores em chapa 20 (0,90mm);
- Perfis de 30mm para travamento em "X", laterais e de fundo, em chapa 14 (1,90mm).

• Fixação das prateleiras por meio de parafusos de 1/4" x 1/2", zincados e porcas com um mínimo de oito parafusos por prateleira.

• Pintura em tinta em pó hibrida Epóxi/Poliéster, eletrostática brilhante, polimerizada em estufa, espessura mínima de 40 micrometros. Cores:
- Prateleiras e perfis de travamento em "X" na cor CINZA (ver referências);
- Colunas na cor AZUL (ver referências).

FABRICAÇÃO

• Para fabricação é indispensável seguir projeto executivo, detalhamentos e especificações técnicas e atender as recomendações das normas específicas para cada material.

• Aplicar tratamento anti-ferruginoso que assegure resistência à corrosão em câmara de névoa salina de no mínimo 240horas (conforme NBR 8094). O grau de corrosão não deve ser maior que Ri 1 (conforme NBR ISO 4628-3).

• Soldas devem possuir superfície lisa e homogênea, não devendo apresentar pontos cortantes, superfícies ásperas ou escórias.

• Devem ser eliminados respingos e irregularidades de solda, rebarbas e arredondados os cantos agudos.

• Prateleiras com dobras triplas em todo o perímetro, 1ª dobra - mínimo 30mm. 2ª dobra - mínimo 10mm. 3ª dobra - mínimo 5mm.

• Reforços inferiores das prateleiras em forma de "U" soldados com um mínimo de seis pontos de solda (ver detalhe 1).

• Colunas devem ter furos de ø = 8mm, alinhados no sentido vertical e espaçados a cada 50mm (ver detalhe 2).

• Pés das colunas com base dobrada em forma de sapatas (ver detalhe 2).

REFERÊNCIAS

• Pintura das prateleiras e perfis de travamento em "X" na cor CINZA - referência RAL 7047.

• Pintura das colunas na cor AZUL - referência RAL 5023.

IDENTIFICAÇÃO DO FORNECEDOR

• Etiqueta auto adesiva (vinílica ou de alumínio) com informações impressas de forma permanente, a ser fixada na parte externa frontal com nome da empresa fabricante.

• Etiqueta auto adesiva (vinílica ou de alumínio) com informações impressas de forma permanente, a ser fixada na parte interna superior direita do corpo, contendo:
- Nome do fornecedor;
- Nome do fabricante;
- Endereço / telefone do fornecedor;
- Data de fabricação (mês/ano);
- Nº do contrato;
- Garantia até __/__ (36 meses após a data da nota fiscal de entrega);
- Código FDE do móvel.

Obs.: A amostra da estante deve ser apresentada com as etiquetas a serem utilizadas, fixadas nos locais definidos. Enviar etiquetas em duplicata para análise da matéria-prima.

GARANTIA

• Três anos contra defeitos de fabricação e oxidação.

Obs.: A data para cálculo da garantia deve ter como base o último dia da entrega do lote correspondente à ordem de fornecimento.

CONTROLE DE QUALIDADE

• Os lotes de fabricação poderão ser avaliados em qualquer tempo, durante a vigência do contrato pela área técnica da FDE ou seus prepostos.

EMBALAGEM

• Papelão ondulado, manta de polietileno expandido ou plástico bolha, de gramatura adequada às características do produto, dobrando a parte excedente e fixando com cordões de sisal, ráfia ou fitilho de polipropileno.

• Não será admitida a embalagem de partes do produto antes da montagem, quando esta acarretar dificuldade de sua remoção.

• Não será admitida a embalagem de partes dos produtos com materiais de difícil remoção, tais como filmes finos para embalar alimentos.

• Rotulagem da embalagem - devem constar do lado externo da embalagem, rótulos de fácil leitura com identificação do fabricante e do fornecedor, código do produto e orientações sobre manuseio, transporte e estocagem.

• Não deverão ser utilizadas fitas adesivas em contato direto com o produto.

Obs.1: A amostra da estante deve ser entregue embalada e rotulada como especificado.

Obs.2: Outros tipos de embalagens que apresentem soluções com menor impacto ambiental poderão ser aprovados pela equipe técnica da FDE mediante consulta prévia.

TRANSPORTE

• Manipular cuidadosamente.

• Proteger contra intempéries.

RECEBIMENTO

• Asseguradas as condições de montagem dos móveis, sem prejuízo da funcionalidade destes ou de seus componentes, serão admitidas tolerâncias conforme estabelecido a seguir:
- Tinta: mínima de 40 micrometros.

• Espessuras de chapas de aço devem seguir tolerâncias normativas conforme Normas ABNT.

DOCUMENTAÇÃO TÉCNICA

• O fornecedor deverá apresentar, acompanhado da amostra da estante, laudo técnico de ensaio de resistência à corrosão da pintura em câmara de névoa salina, emitido por laboratório acreditado pelo CGCRE-INMETRO para realização desse ensaio.

Obs. 1: A identificação clara e inequívoca do item ensaiado e do fabricante é condição essencial para validação dos laudos. Os laudos devem conter fotos legíveis do item (mínimo 2 em diferentes ângulos, com tamanho mínimo de 9 x 12cm); identificação do fabricante; data; técnico responsável.

Obs. 2: Não serão aceitos laudos datados com mais de 1 (um) ano, contado da data de sua apresentação.

Obs. 3: Deverão ser enviadas as vias originais dos laudos; na impossibilidade, serão aceitas cópias legíveis, coloridas e autenticadas.

ES-06

Estante baixa

Revisão	5
Data	28/12/18

Atenção
Preserve a escala
Quando for imprimir, use folhas A4 e desabilite a função "Fit to paper"

Respeite o Meio Ambiente.
Imprima somente o necessário

FDE FUNDAÇÃO PARA O DESENVOLVIMENTO DA EDUCAÇÃO

ES-06

Estante baixa

NORMAS

• NBR 5841:2015 - Determinação do grau de empolamento de superfícies pintadas.
• NBR 8094:1983- Material metálico revestido e não revestido - Corrosão por exposição à névoa salina - Método de ensaio.
• NBR 8095:2015- Material metálico revestido e não revestido - Corrosão por exposição à atmosfera úmida saturada - Método de ensaio.
• NBR 10443:2008 - Tintas e vernizes- Determinação da espessura da película seca sobre superfícies rugosas- Método de ensaio.
• NBR 11003:2010- Tintas - Determinação da aderência.
• NBR 11888:2015- Versão corrigida:2018-Bobinas e chapas finas a frio e a quente de aço-carbono e de aço de alta resistência e baixa liga - Requisitos gerais.
• NBR NM 87:2000- Aço-carbono e ligados para construção mecânica - Designação e composição química.
• NBR ISO 4628-3:2015 - Tintas e vernizes - Avaliação da degradação de revestimento - Designação da quantidade e tamanho dos defeitos e da intensidade de mudanças uniformes na aparência - Parte 3 avaliação do grau de enferrujamento.

Obs.: As edições indicadas estavam em vigor no momento desta publicação. Como toda norma está sujeita à revisão, recomenda-se verificar a existência de edições mais recentes das normas citadas.

Atenção
Preserve a escala
Quando for imprimir, use folhas A4 e desabilite a função "Fit to paper"

Respeite o Meio Ambiente.
Imprima somente o necessário

FDE FUNDAÇÃO PARA O DESENVOLVIMENTO DA EDUCAÇÃO